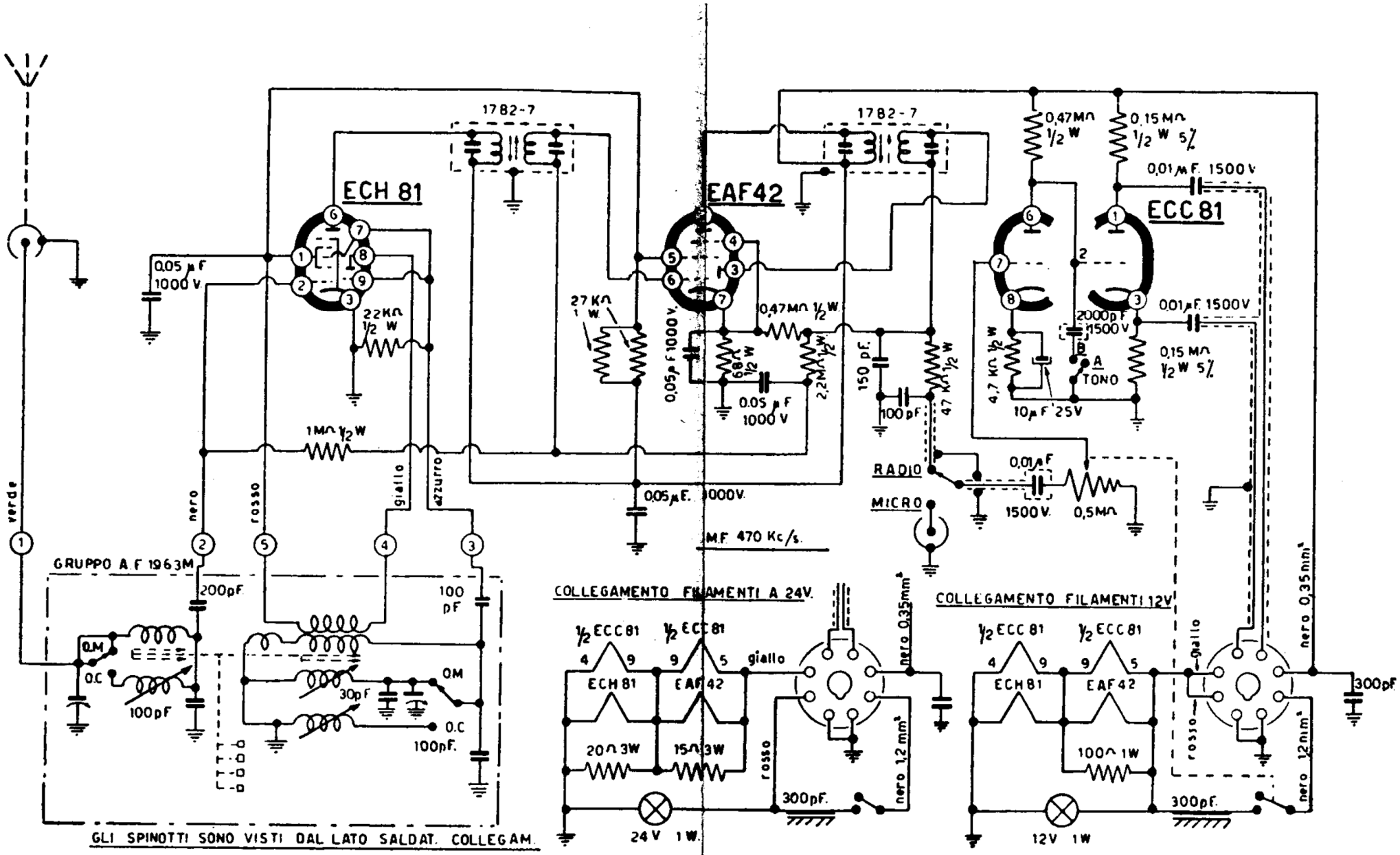

GALLO-CONDOR - Sintonizzatore per autoradio mod. 2114/T Pullman 10. Onde medie e corte con commutazione a tiranti. Media frequenza a 470 kc/s. Lo schema dell'alimentatore e dello stadio finale è riportato a parte.